ΕΓΝΑΤΙΑ ΟΔΟΣ Α.Ε.

1 ☐ ΕΓΚΡΙΝΕΤΑΙ	ΤΕΧΝΙΚΟΣ ΕΛΕΓΧΟΣ ΑΠΟ: ΟΝΟΜΑ / ΥΠΟΓΡΑΦΗ / ΗΜΕΡΟΜΗΝΙΑ
2 ☐ ΕΓΚΡΙΝΕΤΑΙ ΟΠΩΣ ΣΗΜΕΙΩΝΕΤΑΙ	
3 ☐ ΑΝΑΘΕΩΡΗΣΗΣ ΚΑΙ ΕΠΑΝΥΠΟΒΟΛΗ	ΕΓΚΡΙΘΗΚΕ ΑΠΟ: ΟΝΟΜΑ / ΥΠΟΓΡΑΦΗ / ΗΜΕΡΟΜΗΝΙΑ
4 ☐ ΔΕΝ ΑΠΑΙΤΕΙΤΑΙ ΕΛΕΓΧΟΣ	

ΕΚΔΟΣΗ	ΗΜΕΡ\ΝΙΑ	Ο ΜΕΛΕΤΩΝ	ΥΠΟΓΡΑΦΗ	ΕΛΕΓΧΟΣ ΟΝΟΜΑ	ΥΠΟΓΡΑΦΗ	ΠΕΡΙΓΡΑΦΗ
Α	01-08-2016	Ε. ΤΕΡΖΗ	D:\jobs\SXEDIASTIKA\LOGOS\eleni.JPG	Α. ΦΡΑΓΚΟΣ	D:\jobs\SXEDIASTIKA\LOGOS\fragkos.JPG	
		Π.ΤΕΜΠΕΛΗ	D:\jobs\SXEDIASTIKA\LOGOS\mvh.jpg			

ΠΡΟΩΘΗΜΕΝΗ ΑΝΑΓΝΩΡΙΣΤΙΚΗ ΜΕΛΕΤΗ ΟΔΟΠΟΙΪΑΣ ΣΤΟ ΥΠΟΤΜΗΜΑ ΓΙΑ ΤΗ ΒΕΛΤΙΩΣΗ - ΑΝΑΒΑΘΜΙΣΗ ΤΗΣ ΥΦΙΣΤΑΜΕΝΗΣ ΕΘΝΙΚΗΣ ΟΔΟΥ ΑΠΟ ΠΤΟΛΕΜΑΪΔΑ ΕΩΣ ΞΙΝΟ ΝΕΡΟ ΤΟΥ ΟΔΙΚΟΥ ΆΞΟΝΑ " ΠΤΟΛΕΜΑΪΔΑ - ΦΛΩΡΙΝΑ"

(5η ΕΠΙΜΕΡΟΥΣ ΣΥΜΒΑΣΗ ΤΗΣ ΥΠ' ΑΡ. 5277 ΣΥΜΦΩΝΙΑΣ- ΠΛΑΙΣΙΟ)

ΠΡΟΩΘΗΜΕΝΗ ΜΕΛΕΤΗ ΑΝΑΓΝΩΡΙΣΗΣ ΟΔΟΠΟΙΪΑΣ

ΤΥΠΙΚΗ ΔΙΑΤΟΜΗ

ΑΝΑΔΟΧΟΣ:

ΜΕΛΕΤΗΤΗΣ

D:\jobs\SXEDIASTIKA\LOGOS\VISALTIS_LOGO.jpg

ΒΙΣΑΛΤΙΣ ΜΕΛΕΤΗΤΙΚΗ ΕΕ

ΚΩΔΙΚΟΣ ΕΓΓΡΑΦΟΥ Σύμφωνα με τη ΔΚΕ

ΦΥΛΛΟ: ΤΜΗΜΑ	ΣΥΜΒΑΣΗ	ΕΙΔΟΣ	ΑΝΤΙΚΕΙΜΕΝΟ	ΤΥΠΟΣ	ΣΤΑΔΙΟ	ΕΚΔΟΣΗ	ΑΡΙΘΜΟΣ
502	5277	R	H	D	1	A	ΤΔ1

ΚΛΙΜΑΚΑ 1:50

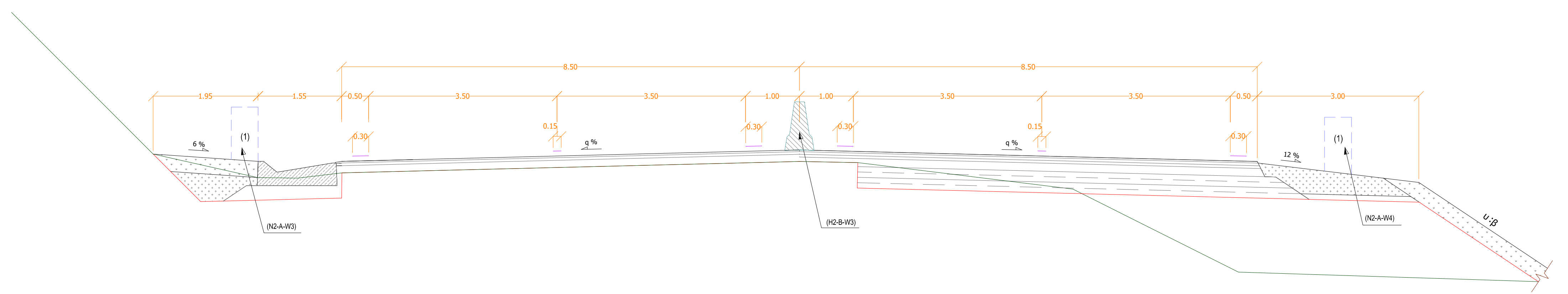

ΤΥΠΙΚΗ ΔΙΑΤΟΜΗ ΤΥΠΟΥ β4ν* ΕΠΙ ΕΔΑΦΟΥΣ
ΣΕ ΕΥΘΥΓΡΑΜΜΙΑ

ΣΗΜΕΙΩΣΗ

1. Δεν παρουσιάζονται (ως θέση και διαστάσεις κατάληψης χώρου) τα πλευρικά στηθαία ασφαλείας. Απεικονίζονται ενδεικτικά με ορθογώνιο διαστάσεων ύψους x πλάτους 1,00 x 0,50 κατά την πρόβλεψη της σχετικής Εγκυκλίου 17 της ΔΜΕΟ. Παρατίθενται επίσης κατά περίπτωση, ενδεικτικές απαιτήσεις σχεδιασμού τους κατά ΕΛΟΤ ΕΝ 1317 (ικανότητα συγκράτησης, λειτουργικό πλάτος, επίπεδο σφοδρότητας πρόσκρουσης). Οι οριστικές σχετικές προδιαγραφές θα συνταχθούν στα πλαίσια της μελέτης Ασφάλισης του Έργου.

ΣΥΜΒΟΛΙΣΜΟΙ ΥΛΙΚΩΝ

- Επένδυση πρανών
- Υλικό ερείσματος
- C 16/20
- Γραμμή Υφιστάμενης κατάστασης

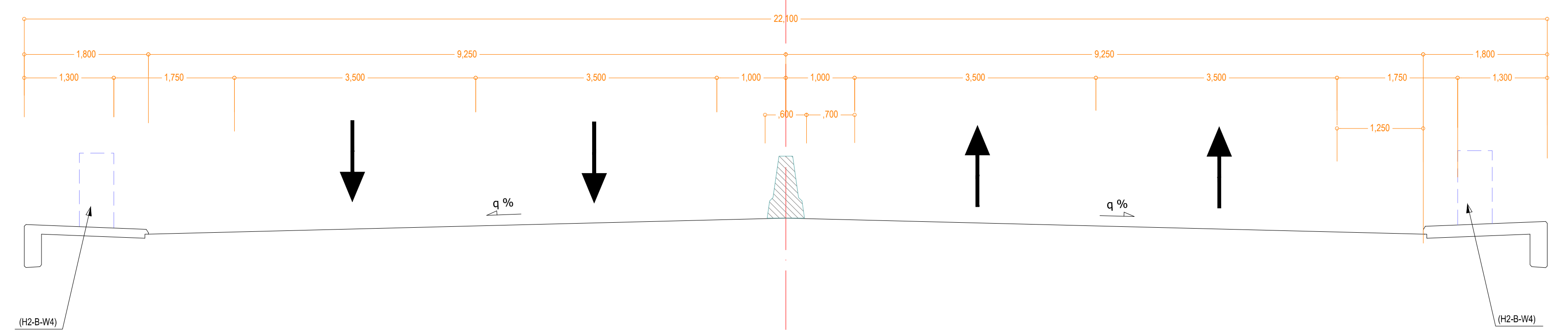

ΤΥΠΙΚΗ ΔΙΑΤΟΜΗ ΤΥΠΟΥ β4ν* ΣΕ ΓΕΦΥΡΑ

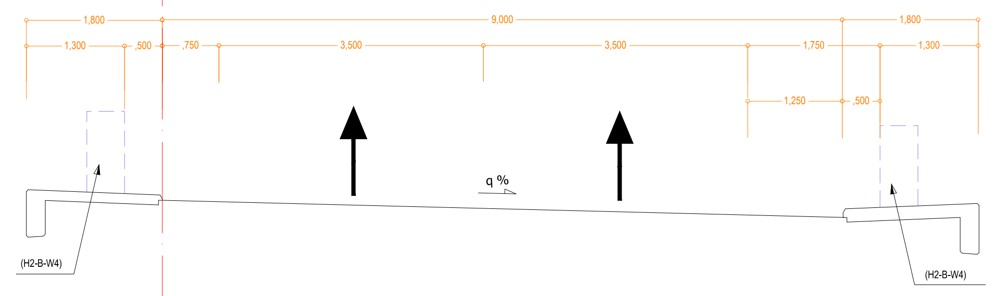

ΤΥΠΙΚΗ ΔΙΑΤΟΜΗ ΓΕΦΥΡΑΣ - ΜΟΝΟΣ ΚΛΑΔΟΣ